kfa armatura

PRODUCENT:
Armatura Kraków SA
ul. Zakopiańska 72, 30-418 Kraków
tel.: (+48 12) 25 44 206, fax: (+48 12) 25 44 201
e-mail: biuro@kfa.pl

infolinia: 800 433 334 **www.kfa.pl**

PL INSTRUKCJA MONTAŻU BATERII WANNOWEJ STOJĄCEJ 4-OTWOROWEJ

EN DECK-MOUNTED 4-HOLE BATH TUB INSTALLATION MANUAL

DE MONTAGEANWEISUNG DER 4-LOCH WANNENRANDBATTERIE

RU ИНСТРУКЦИЯ ПО МОНТАЖУ СТОЯЩЕГО СМЕСИТЕЛЯ ДЛЯ ВАННОЙ С 4-ОТВЕРСТИЯМИ

UA ІНСТРУКЦІЯ З МОНТАЖУ СТОЯЧОГО ЗМІШУВАЧА ДЛЯ ВАННОЇ З 4 ОТВОРАМИ.

LT DALIŲ MAIŠYTUVO VONIAI MONTAVIMO INSTRUKCIJA

LV UZ VANNAS MALAS STĀVOŠA 4-DAĻĪGA JAUCĒJKRĀNA MONTĀŽAS PAMĀCĪBA

M2719-990-00167

A

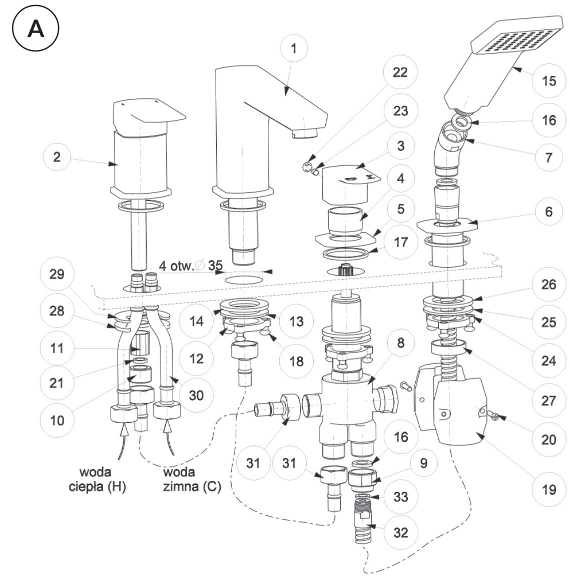

B

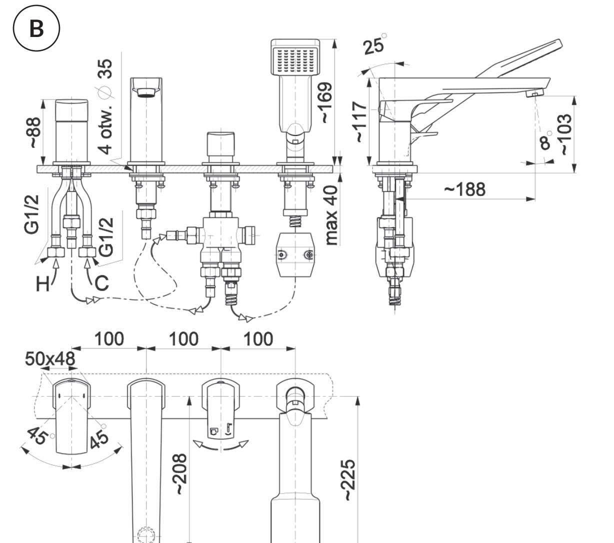

C

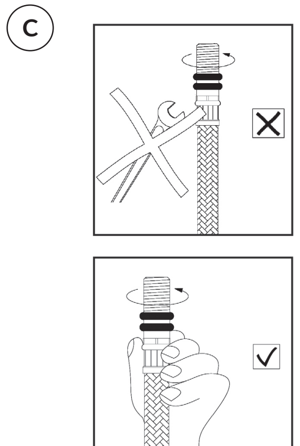

K-MYK / 01 / 07 / 2019

PL INSTRUKCJA MONTAŻU BATERII WANNOWEJ STOJĄCEJ 4-OTWOROWEJ

RYS. A, WYKAZ CZĘŚCI DLA RYS. A

01. Wylot kpl. baterii wannowej, **02.** Korpus regulatora kpl. z uchwytem, **03.** Uchwyt przełącznika natrysku, **04.** Osłona przełącznika natrysku, **05.** Podstawka przełącznika 50x48 mm, **06.** Przepust węża (M29x1,5), **07.** Kolanko - 45°, **08.** Zespół sterujący wypływem wody, **09.** Łącznik węża G1/2xM15x1, **10.** Łącznik M14x1/G1/2, **11.** Nakrętka tulejkowa M14x1, **12.** Nakrętka M27x1,5 kształtowa (2 szt.), **13.** Podkładka 45x28,5x2 (2 szt.), **14.** Uszczelka płaska45x28,5x3 (2 szt.), **15.** Rączka natrysku Mokait, **16.** Uszczelka 18,5x11x1,5 (2 szt.), **17.** Uszczelka podstawki 42x37x2,5 (4 szt.), **18.** Wkręt M6x14 (9 szt.), **19.** Ciężarek, **20.** Wkręt M4x20 (2 szt.), **21.** Uszczelka płaska 13x9x2,5, **22.** Zaślepka uchwytu przełącznika, **23.** Śruba docisk. M5x6, **24.** Nakrętka M29x1.5 kształtowa (przepustu węża), **25.** Podkładka 46x30x2 (przepustu węża), **26.** Uszczelka płaska 46x30x3, **27.** Nakrętka (prowadnica węża), **28.** Podkładka kształtowa, **29.** Podkładka gumowa, **30.** Przyłącze elastyczne M10x1/G1/2, L=450 mm (2 szt.), **31.** Przyłącze elastyczne G1/2xG1/2 (2 szt.) L=400 mm (4 szt.), **32.** Wąż natrysku ręcznego Ø 14 L=1600 mm, **33.** Uszczelka płaska 13,5x8,5x1,5 węża.

RYS. B MONTAŻ BATERII

Aby rozpocząć montaż baterii 4-otworowej należy sprawdzić, czy otwory przewidziane do instalacji baterii mają odpowiednie średnice (4xØ 35 mm) i odległości pomiędzy sobą (RYS.B), oraz czy miejsce montażu będzie dostępne i zapewni swobodne operowanie narzędziami i późniejsze serwisowanie baterii.

1. Montaż wylotu

Wylot z podstawką kpl. (1) po zdemontowaniu podzespołów (12),(13),(14) od strony gwintowanej końcówki (na której znajduje się uszczelka podstawki) umieścić od góry w otworze. Następnie na gwintowaną końcówkę wylotu nałożyć od spodu uszczelkę (14), podkładkę (13), całość dokręcić nakrętka kształtową (12) i zablokować wkrętami (18).Wylot powinien być skręcony na sztywno.

2. Montaż zespołu przyłączeniowego

Zespół przyłączeniowy (8) po zdemontowaniu podzespołów (3),(4),(5),(17) wsunąć od dołu w otwór. Następnie na gwintowaną końcówkę zespołu przyłączeniowego nasunąć uszczelkę podstawki (17), podstawkę (5) i nakręcić osłonę przełącznika (4) (5-6 obrotów). Całość dokręcić nakrętką kształtową (12) i zablokować wkrętami (18). Zamontować uchwyt przełącznika (3) i dokręcić wkręt blokujący (23). Zamontować zaślepkę uchwytu (22).

3. Montaż korpusu regulatora

Do korpusu regulatora (2) po zdemontowaniu podzespołów (10),(11),(21),(28),(29) od strony gwintowanej końcówki zamontować przyłącza elastyczne (30), następnie korpus regulatora kpl. (2) z uszczelką podstawki i przyłączami elastycznymi umieścić od góry w otworze przewlekając pojedynczo nakrętki G1/2 przyłączy elastycznych przez otwór. Na gwintowaną końcówkę korpusu nasunąć podkładkę gumową (29), podkładkę metalową (28) i nakręcić nakrętkę tulejkową (11) dokręcając do korpusu sztywno do oporu (klucz S=17). Na gwintowaną końcówkę korpusu nakręcić łącznik (10) z uszczelką (21) przy pomocy klucza trzpieniowego (S=8).

4. Montaż przepustu węża

Przepust (6) węża natrysku z uszczelką podstawki po zdemontowaniu podzespołów (24),(25),(26),(27) wsunąć od góry w otwór. Następnie na gwintowaną końcówkę przepustu nałożyć uszczelkę (26) i podkładkę (25) i nakręcić nakrętkę kształtowa przepustu (24) do oporu i zablokować wkrętami (18) na sztywno Zamontować nakrętkę teflonową (prowadnicę węża) (27).

5. Montaż węża z rączka natrysku oraz węży przyłączeniowych

Założyć do węża natrysku (32) od strony nakrętki stożkowej uszczelkę węża (16), wkręcić kolanko (7) z zamontowaną uszczelką (16) i dokręcić do kolanka rączkę natrysku (15). Drugi koniec węża natrysku (32) przewlec przez przepust węża (6) i wkręcić do łącznika (9) zamontowanego na zespole sterującym (8) uprzednio zakładając uszczelką (33). Zamontować na wężu (32) ciężarek (19) przy pomocy wkrętów (20). Na sąsiednie gniazdo zespołu sterującego (8) nakręcić przyłącze elastyczne (31), a drugi koniec przyłącza zamontować do końcówki gwintowanej wylotu (1). Podłączyć boczne gniazdo zespołu sterującego (8) przyłączem elastycznym (31) z łącznikiem (10) końcówki gwintowanej korpusu regulatora (2). Podłączyć przyłącza elastyczne (30) do zaworów kątowych zamontowanych do instalacji wody ciepłej i zimnej.

Sprawdzić szczelność połączeń.

UWAGA !

Zasady prawidłowego montażu przyłączy elastycznych

RYS. C

Przyłącze elastyczne nie może być skręcone.

EN DECK-MOUNTED 4-HOLE BATH TUB INSTALLATION MANUAL

PARTS LIST FOR FIG. A

01. Spout assy, **02.** Mixer body with handle, complete, **03.** Shower switch handle, **04.** Shower switch guard, **05.** Shower switch base 50x48 mm, **06.** Hose penetration (M29x1,5), **07.** 45° elbow, **08.** Water flow control unit, **09.** Hose connector G1/2xM15x1, **10.** Connector M14x1/G1/2, **11.** Sleeve nut M14x1, **12.** Shaped nut M27x1,5 (2 off), **13.** Washer 45x28,5x2 (2 off), **14.** Flat gasket 45x28,5x3 (2 off) **15.** Mokait handshower, **16.** Gasket 18,5x11x1,5 (2 off), **17.** Base gasket 42x37x2,5 (4 off), **18.** Screw M6x14 (9 off), **19.** Bob, **20.** Screw M4x20 (2 off), **21.** Flat gasket 13x9x2,5, **22.** Switch handle plug, **23.** Locking bolt M5x6, **24.** Shape nut M29x1.5 (for hose hole), **25.** Washer 46x30x2 (for hose hole), **26.** Flat gasket 46x30x3, **27.** Nut (hose guide), **28.** Shape washer, **29.** Rubber washer, **30.** Connecting hose M10x1/G1/2 L=450 mm (2 off), **31.** Connecting hose G1/2xG1/2 (2 off) L=400 mm (4 off) **32.** Handshower hose Ø 14 L=1600 mm **33.** Hose flat gasket 13,5x8,5x1,5.

Fig. B Installation

Check if four holes for tap installation have correct diameters (4xØ 35 mm) are correctly spaced (FIG. B) and if the installation area is accessible and allows an unrestricted use of tools and tap servicing later.

1. Spout installation

Remove subassemblies (12),(13),(14) on the threaded end side (where the base gasket is located), and place the spout assy with base (1) in the hole from the top. Put the gasket (14) and washer (13) onto the threaded spout end. Fasten the whole unit by means of the shape nut (12) and lock with screws (18). The spout should be rigidly bolted.

2. Installation of connection unit

Remove subassemblies (3),(4),(5),(17) and slide the connection unit (8) into the hole from the bottom. Install the base gasket (17), base (5) and screw on the switch guard (4) (5-6 turns). Fasten the whole unit by means of the shape nut (12) and lock with screws (18). Install the switch handle (3) and tighten the locking bolt (23). Install the handle plug (22).

3. Installation of mixer body

Remove subassemblies (10), (11), (21),(28), (29), and install Connecting hose (30) to the mixer body (2). Then place the mixer body (2) with the base gasket and Connecting hoses into the hole from the top, by threading the G1/2 Connecting hose nuts through the hole one by one. Slide the rubber washer (29), metal washer (28) onto the threaded body end, and screw on the sleeve nut (11) onto the body until it stops screw (S=17 spanner). Using an S=8 spanner, screw on the connector (10) with gasket (21) onto the threaded body end.

4. Installation of hose hole

Remove subassemblies (24), (25), (26), (27), (26), and slide the hose penetration (6) into the hole from the top. Then place the gasket (26) and the washer (25) and screw on the shape washer (24) until it stops, and lock rigidly with screws (18). Install the Teflon nut (hose guide) (27).

5. Installation of handshower with hose and connecting hoses

Put the hose gasket (16) to the handshower hose (32) on the conical nut side, screw in the elbow (7) with gasket (16), and screw on the handshower (15) to the elbow. Thread the order end of handshower hose (32) through the hose penetration (6), put the gasket (33), and screw into the connector (9) installed on the control unit (8). Install the bob (19) on the hose (32) using the screws (20). Screw the Connecting hose (31) onto the adjacent socket of the control unit (8), and the connect the other end of Connecting hose to the spout (1) threaded end. Using Connecting hose (31) connect the side socket on control unit (8) with the connector (10) of the mixer body (2) threaded end. Attach connecting hoses (30) to angle valves installed on the cold and hot water lines.

Check tightness of connections.

NOTE!

Rules of correct installation of connecting hoses

Fig. C

Connecting hose must not be twisted

DE MONTAGEANWEISUNG DER 4-LOCH WANNENRANDBATTERIE

STÜCKLISTE FÜR ZEICHNUNG A

01. Auslauf der kompletten Wannenbatterie, **02.** Grundkörper des Reglers mit dem Griff - komplett, **03.** Griff des Brauseumschalters, **04.** Abdeckung des Brauseumschalters, **05.** Untersatz des Umschalters 50x48 mm, **06.** Schlauchdurchführung (M29x1,5), **07.** Bogen - 45°, **08.** Steuerungssatz des Wasserausflusses, **09.** Schlauchverbindung G1/2xM15x1, **10.** Verbindungsstück M14x1/G1/2, 11. Hülsenmutter M14x1, **12.** Profilmutter M27x1,5 (2 St.), **13.** Unterlegscheibe 45x28,5x2 (2 St.), **14.** Flachdichtung 45x28,5x3 (2 St.), **15.** Brausegriff Mokait, **16.** Dichtung 18,5x11x1,5 (2 St.), **17.** Dichtung des Untersatzes 42x37x2,5 (4 St.), **18.** Schraube M6x14 (9 St.), **19.** Gewicht, **20.** Schraube M4x20 (2 St.), **21.** Flachdichtung 13x9x2,5, **22.** Verschlusspfropfen für Griff des Brausemschalters, **23.** Druckschraube M5x6, **24.** Profilmutter M29x1.5 (Schlauchdurchführung), **25.** Unterlegscheibe 46x30x2 (Schlauchdurchführung), **26.** Flachdichtung 46x30x3, **27.** Mutter (Schlauchführung), **28.** Profilscheibe, **29.** Gummiunterlegscheibe, **30.** Flexschlauch M10x1/G1/2, L=450 mm (2 St.), **31.** Flexschlauch G1/2xG1/2 (2 St.), L=400 mm (4 St.), **32.** Schlauch der Handbrause Ø14, L=1600 mm, **33.** Flachdichtung 13,5x8,5x1,5 des Schlauchs

ZEICHNUNG B BATTERIEMONTAGE

Vor Montagebeginn der 4-Loch Batterie sind die entsprechenden Durchmesser von Installationsöffnungen (4xØ 35 mm) und gegenseitige Abstände (Zeichnung B) zu überprüfen. Die Montagestelle soll genügend Platz für die ungehinderte Benutzung von Werkzeugen und spätere Wartung der Batterie ermöglichen.

1. Montage des Auslaufs

Nach der Demontage der Untergruppen (12), (13), (14) von der Seite des Gewindeendstücks (dort befindet sich die Dichtung des Untersatzes) den kompletten Auslauf mit dem Untersatz (1) von oben in die Öffnung aufsetzen. Auf das Gewindeendstück des Auslaufes von unten die Dichtung (14) und Unterlegscheibe (13) auflegen. Das Ganze mittels der Profilmutter (12) einziehen und mit Schrauben (18) fixieren. Der Auslauf soll starr angezogen werden.

2. Montage des Anschlusssatzes

Nach der Demontage der Untergruppen (3), (4), (5), (17) den Anschlusssatz (8) von unten in die Öfnung aufsetzen. Dann auf das Gewindeendstück des Anschlusssatzes die Dichtung des Untersatzes (17), Untersatz (5) auflegen und Abdeckung des Brauseumschalters (4) aufschrauben (5 - 6 Umdrehungen). Das Ganze mittels der Profilmutter (12) anziehen und mit Schrauben (18) verriegeln. Den Griff des Brausemschalters (3) einmontieren und Druckschraube (23) anziehen. Den Verschlusspfropfen für Griff (22) anbringen.

3. Montage des Grundkörpers von Regler

Nach der Demontage der Untergruppen (10), (11), (21), (28), (29) zum Grundkörper des Reglers von der Seite des Gewindeendstückes die Flexschläuche (30) anschließen. Dann den kompletten Grundkörper des Reglers (2) zusammen mit der Dichtung des Untersatzes und Flexschläuche von oben in die Öffnung aufsetzen. Die einzelne Muttern G1/2 der Flexschläuche durch die Öffnung durchziehen. Auf das Gewindeendstück des Grundkörpers die Gummiunterlegscheibe (29), Metallunterlegscheibe (28) einschieben und Hülsenmutter (11) aufschrauben, dann fest bis zum Anschlag (Schlüssel S=17) an den Grundkörper anziehen. Auf das Gewindeendstück des Grundkörpers das Verbindungsstück (10) mit der Dichtung (21) mit Hilfe des Einsteckschlüssels (S=8) aufschrauben.

4. Montage der Schlauchdurchführung

Nach der Demontage der Untergruppen (24), (25), (26), (27) die Durchführung (6) des Brauseschlauchs zusammen mit der Dichtung des Untersatzes von oben in die Öffnung aufsetzen. Dann auf das Gewindeendstück der Durchführung die Dichtung (26) und Unterlegscheibe (25) auflegen und Profilmutter der Durchführung (24) bis zum Anschlag aufschrauben und mittels der Schrauben (18) fixieren. Die Teflonmutter (Schlauchführung) (27) anbringen.

5. Montage des Schlauchs mit dem Brausegriff und Anschlussschläuchen

Zum Brauseschlauch (32) von der Seite der Kegelmutter die Schlauchdichtung (16) einlegen, Bogen (7) mit der aufgelegten Dichtung (16) einschrauben und Brausegrif (15) zum Bogen anziehen. Das zweite Ende des Brauseschlauchs (32) durch die Schlauchdurchführung (6) durchziehen und in das auf dem Steuerungssatz einmontiertes Verbindungsstück (9) mit der früher aufgelegten Dichtung (33) eindrehen. Das Gewicht (19) mittels Schrauben (20) auf dem Schlauch (32) befestigen. Den Flexschlauch (31) auf dem benachbarten Sitz des Steuerungssatzes (8) eindrehen und das zweite Ende des Schlauchs an das Gewindeendstücks des Auslaufs (1) anbringen. Seitlicher Sitz des Steuerungssatzes (8) mit dem Verbindungsstück (10) des Gewindeendstücks von Grundkörper des Reglers (2) mit Flexschlauch anschließen. Die Flexschläuche (30) an die Eckventile der Warm-, und Kaltwasseranlage anschließen.

Die Dichtigkeit der Verbindungen ist zu überprüfen.

ACHTUNG!

Prinzipien der korrekten Montage von Flexschläuchen.

Zeichnung C

Der Flexschlauch darf nicht verdreht sein.

RU ИНСТРУКЦИЯ ПО МОНТАЖУ СТОЯЩЕГО СМЕСИТЕЛЯ ДЛЯ ВАННОЙ С 4-ОТВЕРСТИЯМИ

ПЕРЕЧЕНЬ ДЕТАЛЕЙ РИС. А

01. Излив к-т смесителя для ванной, **02.** Корпус регулятора к-т с ручкой, **03.** Ручка переключателя душа, **04.** Крышка переключателя душа, **05.** Подставка переключателя 50x48 мм, **06.** Вывод шланга (M29x1,5), **07.** Колено - 45°, **08.** Узел управления потоком воды, **09.** Соединение шланга G1/2xM15x1, **10.** Соединение M14x1/G1/2, **11.** Гайка-втулка M14x1, **12.** Гайка M27x1,5 фигурная (2 шт.), **13.** Подкладка 45x28,5x2 (2 шт.), **14.** Прокладка плоская 45x28,5x3 (2 шт.), **15.** Ручка душа Mokait., **16.** Прокладка 18,5x11x1,5 (2 шт.), **17.** Прокладка подставки 42x37x2,5 (4 шт.), **18.** Винт M6x14 (9 шт.), **19.** Грузик, **20.** Винт M4x20 (2 шт.), **21.** Прокладка плоская 13x9x2,5, **22.** Заглушка ручки переключателя, **23.** Винт прижим. M5x6, **24.** Гайка M29x1.5 фигурная (вывода шланга), **25.** Подкладка 46x30x2 (вывода шланга), **26.** Прокладка плоская 46x30x3, **27.** Гайка (направляющая шланга), **28.** Подкладка фигурная, **29.** Подкладка резиновая, **30.** Гибкий патрубок M10x1/G1/2 L=450 mm (2 шт.), **31.** Гибкий патрубок G1/2xG1/2 (2 шт.) L=400 mm (4 шт.), **32.** Шланг ручного душа Ø 14 L=1600 mm, **33.** Прокладка уплотнительная плоская 13,5x8,5x1,5 шланга.

РИС. В МОНТАЖ СМЕСИТЕЛЯ

Для начала монтажа смесителя на 4-отверстия необходимо проверить, что отверстия, предусмотренные для установки смесителя имеют соответствующие диаметры (4xØ 35 мм) и расстояния между собой (РИС.В), имеется ли доступное для монтажа место и есть ли возможность свободно оперировать инструментами с последующим обслуживанием смесителя.

1. Монтаж излива

Излив с подставкой к-т. (1) после демонтажа деталей (12),(13),(14) со стороны резьбового патрубка (на котором находится уплотнение подставки) разместить сверху в отверстии. Затем на резьбовой патрубок излива надеть снизу прокладку (14), подкладку (13), все вместе закрутить фигурной гайкой (12) и заблокировать винтами (18). Излив должен быть прикручен жестко.

2. Монтаж узла подключения

Узел подключения (8) после демонтажа деталей (3),(4),(5),(17) вставить снизу в отверстие. Затем на резьбовой патрубок узла подключения надеть прокладку подставки (17), подставка (5) и накрутить крышку переключателя (4) (5-6 оборотов). Все вместе закрутить фигурной гайкой (12) и зафиксировать винтами (18). Смонтировать ручку переключателя (3) и докрутить блокирующий винт (23). Установить заглушку ручки (22).

3. Монтаж корпуса регулятора

К корпусу регулятора (2) после демонтажа деталей (10),(11),(21),(28),(29) со стороны резьбового патрубка смонтировать гибкий патрубок (30), затем корпус регулятора к-т. (2) с прокладкой подставки и гибкими патрубками ввести сверху в отверстие протягивая по отдельности гайки G1/2 гибких патрубков в отверстие. На резьбовой патрубок корпуса надеть резиновую подкладку (29), металлическую подкладку (28) и накрутить гайку-втулку (11) прикрутить к корпусу жестко до упора (ключ S=17). На резьбовой патрубок корпуса накрутить соединение (10) с прокладкой (21) при помощи ключа шестигранного (S=8).

4. Монтаж вывода шланга

Вывод (6) душевого шланга с прокладкой подставки после демонтажа деталей (24), (25), (26), (27) ввести сверху в отверстие. Затем на резьбовой патрубок вывода надеть прокладку (26) и подкладку (25) и накрутить фигурную гайку вывода (24) до упора и зафиксировать винтами (18) жестко. Установить тефлоновую гайку (вывода шланга) (27).

5. Монтаж шланга с ручкой душа и соединительных шлангов

Установить на шланг душа (32) со сторону конусной гайки прокладку шланга (16), вкрутить колено (7) с установленной прокладкой (16) и прикрутить к колену ручку душа (15). Второй конец шланга душа (32) пропустить сквозь вывод шланга (6) и вкрутить в соединение (9) установленного на узле управления (8) предварительно устанавливая прокладку (33). Закрепить на шланге (32) грузик (19) с помощью винтов (20). В соседнее гнездо узла управления (8) вкрутить гибкое соединение (31), второй конец соединения присоединить к резьбовому патрубку излива (1). Присоединить боковое гнездо узла управления (8) эластичным патрубком (31) с соединением (10) резьбового патрубка корпуса регулятора (2). Присоединить гибкие соединения (30) к угловым кранам вмонтированным в систему горячей и холодной воды.

Проверить герметичность соединений.

ВНИМАНИЕ!

Правила правильной установки соединений гибкий

Рис. С

гибкие соединения не должны быть скрученными

UA ІНСТРУКЦІЯ З МОНТАЖУ СТОЯЧОГО ЗМІШУВАЧА ДЛЯ ВАННОЇ З 4 ОТВОРАМИ.

ПЕРЕЛІК ДЕТАЛЕЙ РИС. А

01. Вилив к-т змішувача для ванної, **02.** Корпус регулятора к-т з ручкою, **03.** Ручка перемикача душа, **04.** Кришка перемикача душа, **05.** Підставка перемикача 50x48 мм, **06.** Вивід шлангу (M29x1,5), **07.** Коліно - 45°, **08.** Вузол керування потоком води, **09.** З'єднання шлангу G1/2xM15x1, **10.** З'єднання M14x1/G1/2, **11.** Гайка-втулка M14x1, **12.** Гайка M27x1,5 фігурна (2 шт.), **13.** Підкладка 45x28,5x2 (2 шт.), **14.** Прокладка плоска 45x28,5x3 (2 шт.), **15.** Ручка душу Mokait., **16.** Прокладка 18,5x11x1,5 (2 шт.), **17.** Прокладка підставки 42x37x2,5 (4 шт.), **18.** Гвинт M6x14 (9 шт.), **19.** Тягарець, **20.** Гвинт M4x20 (2 шт.), **21.** Прокладка плоска 13x9x2,5, **22.** Заглушка ручки перемикача, **23**. Гвинт притискн. M5x6, **24.** Гайка M29x1.5 фігурна (виводу шлангу), **25.** Підкладка 46x30x2 (виводу шлангу), **26.** Прокладка плоска 46x30x3, **27.** Гайка (напрямна шлангу), **28.** Підкладка фігурна, **29.** Підкладка гумова, **30.** Гнучкий патрубок M10x1/G1/2 L=450 mm (2 шт.) **31.** Гнучкий патрубок G1/2xG1/2 (2 шт.), L=400 mm (4 шт.), **32.** Шланг ручного душу Ø 14 L=1600 mm, **33.** Прокладка плоска 13,5x8,5x1,5 шлангу.

РИС. В МОНТАЖ ЗМІШУВАЧА (СТОРІНКА 3)

Для початку монтажу змішувача на 4-отвори необхідно перевірити, що отвори, передбачені для установки змішувача мають відповідні діаметри (4xØ 35 мм) і відстані між собою (РИС.В), є доступне для монтажу місце і є можливість вільно оперувати інструментами з подальшим обслуговуванням змішувача.

1. Монтаж виливу

Вилив з підставкою к-т. (1) після демонтажу деталей (12),(13),(14) з боку різьбового патрубка (на якому знаходиться ущільнення підставки) розмістити зверху в отворі. Потім на різьбовий патрубок виливу надіти знизу прокладку (14), підкладку (13), все разом закрутити фігурною гайкою (12) і заблокувати гвинтами (18). Вилив повинен бути прикручений жорстко.

2. Монтаж вузла підключення

Вузол підключення (8) після демонтажу деталей (3),(4),(5),(17) вставити знизу в отвір. Потім на різьбовий патрубок вузла підключення надіти ущільнення підставки (17), підставка (5) і накрутити кришку перемикача (4) (5-6 оборотів). Всі разом закрутити фігурної гайкою (12) і зафіксувати гвинтами (18). Змонтувати ручку перемикача (3) і докрутити блокуючий гвинт (23). Встановити заглушку ручки (22).

3. Монтаж корпусу регулятора

До корпусу регулятора (2) після демонтажу деталей (10),(11),(21),(28),(29) з боку різьбового патрубка змонтувати гнучкий патрубок (30), потім корпус регулятора к-т. (2) з прокладкою підставки і гнучкими патрубками ввести зверху в отвір простягаючи окремо гайки G1/2 гнучких патрубків в отвір. На різьбовий патрубок корпусу надіти гумову підкладку (29), металеву підкладку (28) і накрутити гайку-втулку (11) прикрутити до корпусу жорстко до упору (ключ S=17). На різьбовий патрубок корпусу накрутити з'єднання (10) з прокладкою (21) за допомогою шестигранного ключа (S=8).

4. Монтаж виводу шлангу

Вивід (6) душового шлангу з ущільненням підставки після демонтажу деталей (24),(25),(26),(27) ввести зверху в отвір. Потім на різьбовий патрубок виведення надіти ущільнення (26) і підкладку (25) і накрутити фігурну гайку виводу (24) до упору і зафіксувати гвинтами (18) жорстко. Встановити тефлонову гайку (виводу шлангу) (27).

5. Монтаж шлангу з ручкою душа і з'єднувальних шлангів

Встановити на шланг душа (32) з боку конусної гайки ущільнення шлангу (16), вкрутити коліно (7) з встановленим ущільненням (16) і прикрутити до коліна ручку душа (15). Другий кінець шлангу душа (32) пропустити крізь вивід шлангу (6) і вкрутити в з'єднання (9) встановленого на вузлі управління (8) попередньо встановлюючи ущільнення (33). Закріпити на шлангу (32) тягарець (19) за допомогою гвинтів (20). В сусіднє гніздо вузла керування (8) вкрутити гнучке з'єднання (31), другий кінець з'єднання приєднати до кінцівки з різьбою патрубку виливу (1). Приєднати бічне гніздо вузла керування (8) еластичним патрубком (31) зі з'єднанням (10) різьбового з'єднання корпусу регулятора (2). Приєднати гнучкі з'єднання (30) до кутовим кранів вмонтованим у систему гарячої та холодної води.

Перевірити герметичність з'єднань.

УВАГА!

Правила для правильного монтажу гнучких з'єднань

Рис. С

гнучкі з'єднання не повинні бути скручені

LT DALIŲ MAIŠYTUVO VONIAI MONTAVIMO INSTRUKCIJA

ELEMENTŲ IŠ PAV. A SĄRAŠAS

01. Vonios maišytuvo kompl. čiaupas, **02.** Kompl. reguliatoriaus korpusas su rankena, **03.** Dušo perjungiklio rankena, **04.** Dušo perjungiklio apsauga, **05.** Perjungiklio pagrindas 50x48 mm, **06.** Žarnos elementas (M29x1,5), **07.** Alkūnė - 45°, **08.** Vandens srovės valdymo elementas, **09.** Žarnos sujungimo elementas G1/2xM15x, **10.** Sujungimo elementas M14x1/G1/2, **11.** Įvorinė veržlė M14x1, **12.** Veržlė M27x1,5 (2 vnt.), **13.** Tarpiklis 45x28,5x2 (2 vnt.), **14.** Plokščias tarpiklis 45x28,5x3 (2 vnt.), **15.** „Mokait" dušo rankena, **16.** Tarpiklis 18,5x11x1,5 (2 vnt.), **17.** Pagrindo tarpiklis 42x37x2,5 (4 vnt.), **18.** Sraigtas M6x14 (9 vnt.), **19.** Apsunkinantis elementas, **20.** Sraigtas M4x20 (2 vnt.), **21.** Plokščias tarpiklis 13x9x2,5, **22.** Perjungiklio rankenos aklė, **23.** Tvirt. varžtas M5x6, **24.** Veržlė M29x1.5 forminė (žarnai), **25.** Tarpiklis 46x30x2 (žarnai), **26.** Plokščias tarpiklis 46x30x3, **27.** Veržlė (žarnos įvorė), **28.** Tarpiklis forminis, **29.** Guminis tarpiklis, **30.** Lankstus sujungimas M10x1/G1/2 L=450 mm (2 vnt.), **31.** Lankstus sujungimas G1/2xG1/2 (2 vnt.), L=400 mm (4 vnt.), **32.** Rankinio dušo žarna Ø 14 L=1600 mm, **33.** Plokščias žarnos tarpiklis 13,5x8,5x1,5

PAV. B MAIŠYTUVO MONTAVIMAS

Norint pradėti 4 dalių maišytuvo montažą, reikia patikrinti, ar visos angos, kuriose bus montuojamas maišytuvas, turi atitinkamą skersmenį (4xØ 35 mm), ar tarp jų yra teisingas atstumas (Pav. B), bei ar montavimo vieta bus prieinama, leis laisvai operuoti įrankiais ir vėliau prižiūrėti maišytuvą.

1. Čiaupo montažas

Nuėmus elementus (12), (13), (14) nuo antgalio su sriegiu (ant kurio yra pagrindo tarpiklis) iš viršaus angoje patalpinti čiaupą su pagrindu (1). Toliau ant čiaupo antgalio su sriegiu iš apačios uždėti tarpiklį (14), tarpiklį (13), viską užsukti veržle (12) ir užblokuoti sraigtais (18). Čiaupas turi būti tvirtai susuktas.

2. Pajungimo elementų montažas

Nuėmus elementus (3), (4), (5), (17), iš apačios į angą įdėti pajungimo sistemą. Toliau ant įsriegto antgalio uždėti pagrindo tarpiklį (17), pagrindą (5) ir užsukti perjungiklio apsaugą (4) (5-6 sūkiai). Viską susukti veržle (12) ir užblokuoti sraigtais (18). Pritvirtinti perjungiklio rankeną (3) ir užsukti blokuojantį sraigtą (23). Užmontuoti rankenos aklę (22).

3. Reguliatoriaus korpuso montažas

Nuimti elementus (10), (11), (21), (28), (29), iš įsriegto antgalio pusės prie reguliatoriaus korpuso (2) pritvirtinti lanksčius sujungimus (30), toliau reguliatoriaus korpusą (2) su pagrindo tarpikliu ir lanksčiais sujungimais iš viršaus patalpinti angoje, po vieną uždedant veržles G1/2 nuo lanksčių sujungimų. Ant įsriegto korpuso antgalio uždėti guminį tarpiklį (29), metalinį tarpiklį (28) ir užsukti veržlę (11) tvirtai iki pasipriešinimo prisukant prie korpuso (raktas S=17). Ant įsriegto korpuso antgalio užsukti sujungimą (10) su tarpikliu (21) naudojant raktą (S=8).

4. Žarnos įvorės montažas

Nuėmus elementus (24), (25), (26), (27) iš viršaus į angą įdėti dušo žarnos įvorę (6) su tarpikliu. Toliau ant įsriegto antgalio uždėti tarpiklį (26) ir tarpiklį (25), užsukti veržlę (24) iki pasipriešinimo ir tvirtai užblokuoti sraigtais (18). Užmontuoti teflono veržlę (žarnos įvorę) (27).

5. Žarnos ir dušo rankenos bei pajungimo žarnų montažas

Iš kūginės veržlės pusės uždėti ant dušo žarną (32) žarnos tarpiklį (16), įsukti alkūnę (7) su užmontuotu tarpikliu (16) ir prisukti prie alkūnės dušo rankeną (15). Antrą dušo žarnos galą (32) įdėti į žarnos įvorę (6) ir įsukti į sujungimo elementą (9), užmontuotą ant valdymo sistemos (8), prieš tai uždėjus tarpiklį (33). Ant žarnos (32) užmontuoti apsunkinimo elementą (19) naudojant sraigtus (20). Ant kito valdymo elementų lizdo (8) užsukti lankstų sujungimą (31), o kitą jo galą pritvirtinti prie įsriegto čiaupo antgalio (1). Naudojant lankstų sujungimą (31) su sujungimo elementu (10), pajungti valdymo sistemos lizdą su reguliatoriaus korpuso įsriegtu antgaliu (2). Pajungti lankstų sujungimą (30) prie kampinių vožtuvų karšto ir šalto vandens sistemoje.

Patikrinti sujungimų sandarumą.

DĖMESIO!

Teisingo lanksčių sujungimo elementų montažo taisyklės

Pav. C

lankstus sujungimo elementas negali būti susuktas

LV UZ VANNAS MALAS STĀVOŠA 4-DAĻĪGA JAUCĒJKRĀNA MONTĀŽAS PAMĀCĪBA

DETAĻU SARAKSTS A ZĪM

01. Vannas jaucējkrāna izteka, kpl., **02.** Regulatora korpuss ar rokturi, kpl., **03.** Dušas pārslēdzēja rokturis, **04.** Dušas pārslēdzēja apvalks, **05.** Pārslēdzēja pamatne 50x48 mm, **06.** Šļūtenes caurvads (M29x1,5), **07.** Līkums - 45°, **08.** Ūdens plūsmas pārslēgšanas ierīce, **09.** Šļūtenes savienotājs G1/2xM15x1, **10.** Savienotājs M14x1/G1/2, **11.** Pagarināts uzgrieznis M14x1, **12.** Uzgrieznis M27x1,5 (2 gab.), **13.** Paplāksne 45x28,5x2 (2 gab.), **14.** Plakana blīve 45x28,5x3 (2 gab.), **15.** Dušas klausule Mokait, **16.** Blīve 18,5x11x1,5 (2 gab.), **17.** Pamatnes blīve 42x37x2,5 (4 gab.), **18.** Skrūve M6x14 (9 gab.), **19.** Atsvars **20.** Skrūve M4x20 (2 gab.), **21.** Plakana blīve 13x9x2,5, **22.** Pārslēdzēja roktura aizbāznis, **23.** Pievelk. skrūve M5x6, **24.** Šļūtenes caurvada uzgrieznis M29x1.5, **25.** Šļūtenes caurvada paplāksne 46x30x2 **26.** Plakana blīve 46x30x3, **27.** Uzgrieznis (šļūtenes vadīkla), **28.** Paplāksne, **29.** Gumijas paplāksne, **30.** Lokanais savienojums M10x1/G1/2 L=450 mm (2 gab.), **31.** Lokanais savienojums G1/2xG1/2 (2 szt.), L=400 mm (4 gab.), **32.** Rokas dušas šļūtene Ø 14 L=1600 mm, **33.** Šļūtenes plakanā blīve 13,5x8,5x1,5

B ZĪM. JAUCĒJKRĀNA MONTĀŽA

Pirms 4-daļīgā jaucējkrāna montāžas uzsākšanas jāpārbauda, vai jaucējkrāna montāžai paredzētajām atverēm ir atbilstošs diametrs (4xØ 35 mm) un attālums savā starpā (skat. B zīm.) un jāpārliecinās, vai montāžas vieta ir pieejama un būs iespējama brīva rīkošanās ar darbarīkiem un jaucējkrāna servisēšana nākotnē.

1. Iztekas montāža

Iztekas un tās pamatnes komplektu (1) pēc elementu (12),(13),(14) demontāžas ar vītņoto galu (uz kura atrodas pamatnes blīve) uz priekšu ievietot no augšas atvērumā. Uz iztekas vītņotā gala no apakšas uzlikt blīvi (14), paplāksni (13), visu savilkt ar uzgriezni (12) un nostiprināt ar skrūvēm (18). Iztekai jābūt cieši saskrūvētai.

2. Pārslēgšanas ierīces montāža

Plūsmas pārslēgšanas ierīci (8) pēc elementu (3),(4),(5),(17) demontāžas ievietot no apakšas atvērumā. Uz pārslēgšanas ierīces vītņotā gala uzvilkt pamatnes blīvi (17), pamatni (5) un uzskrūvēt pārslēdzēja apvalku (4) (5-6 apbriezieni). Visu savilkt ar uzgriezni (12) un nostiprināt ar skrūvēm (18). Uzmontēt pārslēdzēja rokturi (3) un pievilkt bloķējošo skrūvi (23). Ievietot roktura aizbāzni (22).

3. Regulatora korpusa montāža

Regulatora korpusa (2) vītņotajam galam pēc elementu (10),(11),(21),(28),(29) demontāžas piestiprināt lokanos savienojumus (30), pēc kā regulatora korpusa kpl. (2) ar pamatnes blīvi un lokanajiem savienojumiem ievietot no augšas atvērumā, izvelkot caur atvērumu pa vienam lokano savienojumu uzgriežņus G1/2. Uz korpusa vītņotā gala uzvilkt gumijas paplāksni (29), metāla paplāksni (28) un uzskrūvēt pagarināto uzgriezni (11), pievelkot to cieši korpusam (atslēga S=17). Uz korpusa vītņotā gala uzskrūvēt savienotāju (10) ar blīvi (21), izmantojot stieņatslēgu (S=8).

4. Šļūtenes caurvada montāža

Dušas šļūtenes caurvadu (6) kopā ar pamatnes blīvi pēc elementu (24),(25),(26),(27) demontāžas ievietot no augšas atvērumā. Uz caurvada vītņotā gala uzlikt blīvi (26) un paplāksni (25), pēc kā cieši uzskrūvēt caurvada uzgriezni (24) un nostiprināt to ar skrūvēm (18). Uzmontēt teflona uzgriezni (šļūtenes vadīklu) (27).

5. Dušas šļūtenes un klausules, lokano savienojumu montāža

Dušas šļūtenei (32) no konusveida uzgriežna puses uzlikt šļūtenes blīvi (16), ieskrūvēt līkumu (7) ar uzliktu blīvi (16) un pieskrūvēt līkumam dušas klausuli (15). Otru dušas šļūtenes galu (32) izvilkt caur šļūtenes caurvadu (6) un ieskrūvēt savienotājā (9), kas uzmontēts uz plūsmas pārslēgšanas ierīces (8), iepriekš uzliekot blīvi (33). Piestiprināt šļūtenei (32) atsvaru (19), izmantojot skrūves (20). Blakus esošajai pārslēgšanas ierīces (8) ligzdai pieskrūvēt lokano savienojumu (31), bet otru šī lokanā savienojuma galu savienot ar iztekas vītņoto galu (1). Savienot plūsmas pārslēgšanas ierīces (8) sānu ligzdu ar regulatora korpusa (2) vītņotā gala savienotāju (10), izmantojot lokano savienojumu (31). Pievienot lokanos savienojumus (30) karstā un aukstā ūdens izvades stūra ventiļiem.

Pārbaudīt savienojumu hermētiskumu.

UZMANĪBU !

Lokano savienojumu pareizas montāžas principi

C zīm.

lokano savienojumu nevar sagriezt

armatura

PRODUCENT:
Armatura Kraków SA
ul. Zakopiańska 72, 30-418 Kraków
tel.: (+48 12) 25 44 206, fax: (+48 12) 25 44 201
e-mail: biuro@kfa.pl

infolinia: 800 433 334 **www.kfa.pl**

PL KARTA GWARANCYJNA
EN TERMS OF WARRANTY
DE GARANTIEBEDINGUNGEN
RU УСЛОВИЯ ГАРАНТИИ
UA УМОВИ ГАРАНТІЇ
LT GARANTIJOS SĄLYGOS
LV GARANTIJAS KARTE

M2719-990-00167

Data naprawy / Date of repair / Дата ремонта
Opis usterki / Description of defect / Описание неисправности

Pieczątka serwisu
Stamp of service
Печать сервис

Data naprawy / Date of repair / Дата ремонта
Opis usterki / Description of defect / Описание неисправности

Pieczątka serwisu
Stamp of service
Печать сервис

Index

Pieczątka punktu sprzedaży / Stamp of the seller/ Печать пункта продаж
Data sprzedaży / Date of sales / Дата продажи
Podpis / Signature / Подпись

PL WARUNKI GWARANCJI

01. Armatura Kraków Spółka Akcyjna, ul. Zakopiańska 72, 30-418 Kraków udziela na swoje wyroby następujących okresów gwarancyjnych liczonych od daty zakupu:
• 10-letnia gwarancja na wszystkie baterie premium jednouchwytowe obejmująca wady materiałowe oraz wykonania dla użytkownika indywidualnego i 5-letnia gwarancja dla pozostałych klientów
• 3- letnia gwarancja na regulatory w bateriach termostatycznych
• 2-letnia gwarancja na natryski oraz przełączniki natrysku
• 2-letnia gwarancja na powłoki dekoracyjne
• 12-miesięczna gwarancja na pozostałe elementy baterii w tym uszczelnienie

02. Gwarancją objęte są wady ukryte, które ujawnione zostaną w okresie gwarancji.

03. Gwarancją nie objęta jest konserwacja armatury, czyszczenie filtrów siatkowych oraz bateria 9V (dotyczy baterii bezdotykowych).

04. Reklamacja winna zostać zgłoszona w detalicznym punkcie sprzedaży lub do producenta na bezpłatny numer infolinii 800 433 334 przed upływem 2 miesięcy od daty stwierdzenia wady.

05. Armatura Kraków Spółka Akcyjna zastrzega sobie prawo wyboru sposobu usunięcia wady lub wymiany wadliwej baterii na nową tego samego lub najbardziej zbliżonego modelu w przypadku niedotrzymania terminu naprawy.

06. Naprawa lub wymiana wyrobu nastąpi w terminie do 14 dni od daty zgłoszenia wady.

07. Uprawnienia z tytułu gwarancji przysługują po przedłożeniu prawidłowo wypełnionej karty gwarancyjnej wraz z dowodem zakupu.

08. Przed zamontowaniem baterie należy przechowywać w pomieszczeniach suchych o wilgotności względnej nie większej niż 70% i temperaturze nie niższej niż 0°C, a w pomieszczeniach składowania nie powinny znajdować się związki chemiczne działające korodująco. Uszkodzenia powstałe na skutek niewłaściwego przechowywania nie będą uznawane.

09. Gwarancja nie obejmuje uszkodzeń powstałych z winy kupującego na skutek niewłaściwego przechowywania, nieprawidłowego montażu, użytkowania, samodzielnych napraw i przeróbek.

10. Gwarancja nie obejmuje uszkodzeń spowodowanych zanieczyszczeniami wody lub przewodów sieci wodociągowej, oraz obecnością osadów pochodzących z wody użytkowej na elementach konstrukcyjnych baterii. Przed montażem baterii nowo wykonana instalacja wodna musi zostać przepłukana.

11. Nie będą uznawane reklamacje mechanicznych uszkodzeń powierzchni baterii (np. rysy) zgłoszone po zakupie oraz uszkodzenia powierzchni powstałe na skutek czyszczenia nieodpowiednimi środkami (np. proszkiem czyszczącym lub środkami zawierającymi kwas, rozpuszczalniki, chlor, alkohol patrz zasady prawidłowej pielęgnacji powierzchni).

12. Gwarancja udzielona przez Armaturę Kraków Spółka Akcyjna nie wyłącza, nie ogranicza ani nie zawiesza uprawnień kupującego wynikających z niezgodności towaru z umową.

ZASADY PRAWIDŁOWEJ PIELĘGNACJI POWIERZCHNI

UWAGA!

Wszystkie rodzaje powierzchni stosowanych przez Armaturę Kraków Spółka Akcyjna (chrom, chrom satynowy, złoto, patyna) są wrażliwe na środki czyszczące zawierające składniki ścierne, kwasy (szczególnie kwas solny), rozpuszczalniki, chlor (w dużych stężeniach) lub inne silne środki wchodzące w reakcje z wymienionymi powierzchniami. Przed użyciem środka myjącego prosimy o dokładne zapoznanie się z jego składem i przeznaczeniem.

Do czyszczenia i pielęgnacji nie używać ostrych myjek lub szczotek mogących porysować lub uszkodzić powierzchnię wyrobu.

Powierzchnie: chrom czyścić łagodnymi środkami myjącymi (płyn do mycia naczyń), a następnie spłukać wodą i polerować miękką szmatką.

Do konserwacji wewnętrznych elementów naszych armatur tj. głowic, regulatorów ceramicznych, przełączników natrysku, mocowań wylewek itp. zalecamy smar silikonowo-teflonowy posiadający atest do kontaktów z wodą pitną.

W celu ochrony baterii przed zanieczyszczeniami mechanicznymi zalecamy zamontowanie filtrów siatkowych na instalacji wodnej tuż przed baterią.

EN QUARANTEE CONDITIONS

01. Armatura Kraków Spółka Akcyjna, ul. Zakopiańska 72, 30-418 Kraków grants the following guarantee periods for its products, calculated from the date of purchase:
• a 10-year guarantee for all single-lever premium mixer faucets, covering defects in materials and workmanship to a single user and a 5-year guarantee for other customers
• a 3- year guarantee for regulators in thermostatic faucets
• a 2- year guarantee for showers and shower switches
• a 2- year guarantee for decorative coatings
• a 12-month guarantee for other faucet components, including sealing

02. The guarantee covers hidden defects to be disclosed in the guarantee period.

03. The guarantee covers no fixture maintenance, cleaning of mesh filters and 9V faucets (applies to touchless faucets).

04. A complaint should be reported at the retail point of sale or to a manufacturer via free helpline number 800 433 334 before expiry of 2 months from the date of stating the defect.

05. Armatura Kraków Spółka Akcyjna reserves a right to choose a method for defect removal or replacement of a defective faucet into a new one of the same or most similar model in case of failure to meet the deadline for repair.

06. Repair or replacement of a product will take place within up to 14 days from the date of reporting the defect.

07. The rights under the guarantee are entitled after submission of a correctly filled guarantee card with a proof of purchase.

08. Prior to assembly a faucet must be stored in dry rooms with relative humidity not exceeding 70% and a temperature not lower than 0°C, and there should be no corrosive chemical compounds present at warehousing rooms. Any damage as a result of incorrect storage will not be accepted.

09. The guarantee covers no damage attributable to the buyer as a result of incorrect storage, incorrect assembly, incorrect use, independent repairs and modifications.

10. The guarantee covers no damage caused by pollution of water or ducts of the water supply system, and presence of any deposits from utility water on structural faucet components. Prior to assembly of the faucet a newly constructed water installation must be flushed.

11. No complains of mechanical damage of the faucet surface (e.g. scratches) will be accepted, which are reported after the purchase and surface damage caused as a result of cleaning with incorrect agents (e.g. cleaning powder or agents containing acid, solvents, chlorine, alcohol (see principles for proper care of the surface).

12. The guarantee granted by Armatura Kraków Spółka Akcyjna does not exclude, limit or suspend any rights of the buyer resulting from the lack of conformity.

PRINCIPLES FOR PROPER CARE OF THE SURFACE

NOTE!

All types of surfaces used by Armatura Kraków Spółka Akcyjna (chrome, satine chrome, gold, patina) are sensitive to cleaning agents containing abrasive ingredients, acids (in particular hydrochloric acid), solvents, chlorine (in high concentrations) or other aggressive agents that chemically react with the specified types of surfaces. Before use of a washing agent please read its composition and intended use thoroughly.

Do not use sharp washers or brushes for cleaning and maintenance that could scratch or damage the surface of the product.

Surfaces: chrome and must be cleaned with mild cleaning agents (washing-up liquid), and then rinse them with water and polish using a soft cloth.

We recommend use of silicone and Teflon lubricants holding a certificate for contact with drinking water for maintenance of internal components of our fixtures, i.e. heads, ceramic regulators, shower switches, mounting of dispensing equipment, etc.

We recommend mounting of mesh filters on water installation directly before the faucet to protect the faucet against any mechanical dirt.

DE GARANTIEBEDINGUNGEN

01. Die Firma Armatura Kraków Spółka Akcyjna mit Sitz in Kraków, ul. Zakopiańska 72, 30-418 Kraków, gewährt auf ihre Erzeugnisse eine Garantie mit folgender Länge ab dem Kaufdatum:
• 10-jährige Garantie auf alle premium Ein-Hebel-Batterien, die Material- und Ausführungsfehler umfasst für Konsumenten sowie 5-jährige Garantie für alle anderen Kunden
• 3-jährige Garantie auf die Regler in den Thermostatbatterien
• 2-jährige Garantie auf die Duschen und Duschschalter
• 2-jährige Garantie auf Dekorationsbeschichtungen
• 12 Monate Garantie auf die anderen Elemente der Batterie, darunter die Dichtungen

02. Die Garantie umfasst verdeckte Mängel, die während der Garantiezeit offengelegt werden.

03. Nicht von der Garantie erfasst werden die Wartung der Armaturen, die Reinigung der Seiher und die Alkali-Batterien 9V (betrifft berührungsfreie Batterien).

04. Die Reklamation muss im Einzelverkaufspunkt oder beim Hersteller telefonisch unter der kostenlosen Helpline 800 433 334 vor Ablauf von 2 Monaten nach dem Datum der Feststellung des Mangels eingereicht werden.

05. Die Gesellschaft Armatura Kraków Spółka Akcyjna behält sich das Recht zur Wahl der Art der Beseitigung des Mangels oder des Austauschs der mangelhaften Batterie gegen eine neue des gleichen oder eines möglichst ähnlichen Modells im Falle der Nichteinhaltung des Reparaturtermins vor.

06. Die Reparatur oder der Austausch des Erzeugnisses erfolgen innerhalb von 14 Tagen nach der Meldung des Mangels.

07. Die Garantieansprüche stehen nach Vorlage der korrekt ausgefüllten Garantiekarte zusammen mit dem Kaufbeleg zu.

08. Vor der Montage der Batterien sind diese in trockenen Räumen mit einer relativen Luftfeuchtigkeit von nicht mehr als 70 % und einer Temperatur von nicht weniger als 0°C sowie in Räumen aufbewahrt werde, in denen sich keine korrosionsfördernden Chemikalien befinden. Beschädigungen aufgrund falscher Lagerung werden nicht anerkannt.

09. Die Garantie umfasst keine Beschädigungen, die durch Verschulden des Käufers infolge falscher Aufbewahrung, inkorrekter Montage, Nutzung, selbständiger Reparaturen oder Veränderungen entstanden sind.

10. Die Garantie umfasst keine Beschädigungen, die durch Verunreinigungen des Wassers oder der Leitungen des Wasserleitungsnetzes sowie durch das Vorhandensein von Sedimenten aus dem Nutzwasser auf den Konstruktionselementen der Batterien entstehen. Vor der Montage der Batterie muss eine neu erstellte Wasserinstallation gespült werden.

11. Es werden keine Reklamationen mechanischer Beschädigungen von Oberflächen der Batterien (z.B. Kratzer), die nach dem Kauf gemeldet wurden, sowie Beschädigungen von Oberflächen durch die Reinigung mit ungeeigneten Mitteln (z.B. Reinigungspulver oder Mittel, die Säuren, Lösungsmittel, Chlor oder Alkohol enthalten - siehe Regeln der richtigen Pflege der Oberflächen) anerkannt.

12. Die Berechtigungen des Käufers, die aus einer Nichtübereinstimmung der Ware mit dem Vertrag folgen, werden durch die von der Gesellschaft Armatura Kraków Spółka Akcyjna. gewährten Garantie nicht ausgeschlossen, eingeschränkt oder ausgesetzt.

REGELN DER KORREKTEN PFLEGE DER OBERFLÄCHEN

ACHTUNG!

Alle Arten der in den Erzeugnissen durch die Gesellschaft Armatura Kraków Spółka Akcyjna eingesetzten Oberflächen (Chrom, satiniertes Chrom, Gold, Patina) sind gegen Reinigungsmittel mit schleifenden Bestandteilen, Säuren (insbesondere Salzsäure), Lösungsmittel, Chlor (in großen Konzentrationen) oder andere Mittel, die mit den genannten Flächen in Reaktion treten, empfindlich.

Vor dem Einsatz eines Waschmittels bitten wir um genaue Bekanntmachung mit seiner Zusammensetzung und Bestimmung.

Zur Reinigung und Pflege dürfen keine scharfen Waschlappen oder Bürsten eingesetzt werden, die die Oberfläche des Erzeugnisses zerkratzen oder beschädigen könnten.

Flächen aus Chrom sind mit milden Reinigungsmitteln (Spülmitteln) zu reinigen und anschließend mit Wasser abzuspülen und mit einem weichen Lappen zu polieren.

Zur Pflege der inneren Elemente unserer Armaturen, d.h. der Köpfe, der keramischen Regler und der Duschumschalter, Befestigungen von Ausgüssen usw. empfehlen wir Silikon-Teflon-Schmiermittel mit Attest für den Kontakt mit Trinkwasser.

Zum Schutz der Batterie vor mechanischen Verschmutzungen empfehlen wir die Montage von Seihern in der Wasserinstallation genau über der Batterie.

RU ГАРАНТИЙНЫЕ УСЛОВИЯ

01. Арматура Краков Акционерное Общество, ул. Закопяньска 72, 30-418 Краков предоставляет на свои изделия следующие предоставляет следующие гарантийные сроки на свои продукты со дня покупки:
• 10-летняя гарантия на все однорычажные смесители премиум-класса, в том числе материалов и изготовления индивидуальный пользователь и 5-летняя гарантия для других клиентовв
• 3-летняя гарантия на регуляторы в смесителях термостатических
• 2-летняя гарантия на души и переключатели душа
• 2-летняя гарантия на декоративные покрытия
• 12-месячная гарантия на остальные элементы смесителя, включая уплотнения

02. Гарантия распространяется на скрытые дефекты, которые будут выявлены в течение гарантийного срока.

03. Гарантия не распространяется на консервацию арматуры, чистку сетчатых фильтров и 9-вольтовую батарею (применяется к бесконтактным смесителям).

04. Рекламация должна быть направлена в торговую точку продажи или производителю по номеру бесплатной горячей линии 800 433 334 до истечения 2 месяцев с момента обнаружения дефекта.

05. Арматура Краков Акционерное Общество оставляет за собой право выбрать способ устранения дефекта или замены неисправного смесителя на новый, той же или наиболее близкой модели, в случае несоблюдения срока выполнения ремонта.

06. Ремонт или замена изделия будет осуществлена в течение 14 дней с даты сообщения о дефекте.

07. Права по гарантии должны быть предоставлены после подачи правильно заполненного гарантийного талона вместе с подтверждением покупки.

08. Перед установкой смесители следует хранить в сухих помещениях с относительной влажностью не более 70% и температурой не ниже 0°C, и в помещениях хранения не должно быть коррозионных химикатов. Повреждения, вызванные неправильным хранением, не принимаются.

09. Гарантія не распространяется на повреждения, вызванные по вине покупателя из-за неправильного хранения, неправильного монтажа, использования, самостоятельных ремонтов и переделок.

10. Гарантия не распространяется на повреждения, вызванные загрязнениями воды или водопроводов сети, а также наличием осадков в потребляемой воде на конструкционных элементах смесителей. Перед установкой смесителя вновь выполненный водопровод должен быть промыт водой.

11. Не будуть приниматься рекламации на механические повреждения поверхности смесителя (например, царапины), заявляемые после покупки, и повреждения поверхности, вызванные чисткой с помощью несоответствующих средств (например, чистящий порошок или агенты, содержащие кислоту, растворители, хлор, алкоголь, смотрите основы правильного ухода за поверхностью).

12. Гарантия, предоставленная Арматура Краков А.О. не исключает, не ограничивает и не приостанавливает права покупателя в случае несоответствия товара условиям договора.

ОСНОВЫ ПРАВИЛЬНОГО УХОДА ЗА ПОВЕРХНОСТЬЮ

ВНИМАНИЕ!

Все виды поверхностей, применяемые Арматурой Краков А.О. (хром, хром сатиновый, золото, патина) они чувствительны к чистящим средствам, содержащим абразивы, кислоты (особенно соляную кислоту), растворители, хлор (в высоких концентрациях) или другие сильные агенты, которые реагируют с этими поверхностями. Перед использованием чистящего средства внимательно изучите его состав и назначение.

Для чистки и ухода не используйте острых губок (мочалок) или щеток, которые могут поцарапать или повредить поверхность изделия.

Поверхности: хром чистить нежными моющими средствами (жидкость для мытья посуды), а затем ополоснуть водой и отполировать мягкой тканью.

Для обслуживания внутренних элементов нашей арматуры, таких как головки, керамические регуляторы, душевые переключатели, креплений сливов и т.п. Мы рекомендуем использовать силиконово-тефлоновую смазку, которая имеет аттестат для контакта с питьевой водой.

Целью защиты смесителей от механических загрязнений мы рекомендуем установку сетчатых фильтров в системах водопроводов непосредственно перед смесителем.

UA ГАРАНТІЙНІ УМОВИ

01. Арматура Краків Акціоннерне Товариство, вул. Закопяньска 72.30-418 Краків надає своїм продуктам наступні гарантійні терміни на свої продукти з дня покупки:
• 10-річна гарантія на всі першокласні акумулятори, у тому числі матеріальні та виробничі дефекти Індивідуальний користувач і 5-річна гарантія на інших клієнтів
• 3- річна гарантія на регулятори в змішувачах термостатичних
• 2-річна гарантія на душі і перемикачі душа
• 2-річна гарантія на декоративні покриття
• 12-місячна гарантія на інші елементи змішувача, включаючи ущільнення

02. Гарантія поширюється на приховані дефекти, які будуть виявлені протягом гарантійного терміну.

03. Гарантія не поширюється на консервацію арматури, чистку сітчастих фільтрів і 9-вольтів батарею (застосовується до безконтактних змішувачів).

04. Рекламація повинна бути спрямована в торгову точку продажу або виробнику за номером безкоштовної гарячої лінії 800 433 334 до закінчення 2 місяців з моменту виявлення дефекту.

05. Арматура Краків Акціонерне Товариство залишає за собою право вибрати спосіб усунення дефекту або заміни несправного змішувача на новий, тієї ж або найближчої моделі, в разі недотримання терміну виконання ремонту.

06. Ремонт або заміна вироби буде здійснена протягом 14 днів з дати повідомлення про дефект.

07. Права по гарантії повинні бути надані після подачі правильно заповненого гарантійного талона разом з підтвердженням покупки.

08. Перед установкою змішувачі слід зберігати в сухих приміщеннях з відносною вологістю не більше 70% і температурою не нижче 0°C, і в приміщеннях зберігання не повинно бути корозійних хімікатів. Пошкодження, викликані неправильним зберіганням, не приймаються.

09. Гарантія не поширюється на пошкодження, викликані з вини покупця через неправильне зберігання, неправильного монтажу, використання, самостійних ремонтів і переробок.

10. Гарантія не поширюється на пошкодження, викликані забрудненнями води або водопроводів мережі, а також наявністю осаду в споживаній воді на конструкційних елементах змішувачів. Перед установкою змішувача знову виконаний водопровід повинен бути промитий водою.

11. Не будуть прийматися рекламації на механічні пошкодження поверхні змішувача (наприклад, подряпини), які будуть заявлені після покупки, і пошкодження поверхні, викликані чищенням за допомогою невідповідних засобів (наприклад, порошок або агенти, які містять кислоту, розчинники, хлор, алкоголь, дивіться основи правильного догляду за поверхнею).

12. Гарантія, надана Арматура Краків А.Т. не виключає, не обмежує і не припиняє права покупця в разі невідповідності товару умовам договору.

ОСНОВИ ПРАВИЛЬНОГО ДОГЛЯДУ ЗА ПОВЕРХНЕЮ

УВАГА!

Всі види поверхонь, що застосовуються Арматурою Краків А.О. (хром, хром сатиновий, золото, патина) вони чутливі до чистячих засобів, що містять абразиви, кислоти (особливо соляну кислоту), розчинники, хлор (у високих концентраціях) або інші сильні агенти, які реагують з цими поверхнями. Перед використанням засобу для чищення уважно вивчіть його склад і призначення.

Для чищення і догляду не використовуйте гострих губок (мочалок) або щіток, які можуть подряпати або пошкодити поверхню виробу.

Поверхні: хром чистити ніжними миючими засобами (рідина для миття посуду), а потім обполоснути водою і відполірувати м'якою тканиною.

Для обслуговування внутрішніх елементів нашої арматури, таких як головки, керамічні регулятори, душові перемикачі, кріплень зливів і т.п. Ми рекомендуємо використовувати силіконово-тефлонове мастило, яке має атестат для контакту з питною водою.

Метою захисту змішувачів від механічних забруднень ми рекомендуємо установку сітчастих фільтрів в системах водопроводів безпосередньо перед змішувачем.

LT GARANTIJOS SĄLYGOS

01. Armatura Kraków akcinė bendrovė Zakopiańska g. 72, 30-418, Krokuva savo produktams nuo užpirkimo datos suteikia sekančius garantijos laikotarpius:
• 10 metų garantija visiems aukščiausios kokybės maišytuvams su vienu rankiniu maišytuvu, įskaitant naudotojo bloko medžiagų ir eksploatacinių defektų ir 5 metų garantją kitiems klientams
• 3 metų garantija reguliatoriams termostatiniuose maišytuvuose
• 2 metų garantija dušui ir dušų perjungėjams
• 2 metų garantija dekoratyviniams sluoksniams
• 12 mėnesių garantija likusiems maišytuvo elementams, įskaitant sandarinimą

02. Garantija apima paslėptus defektus, kurie bus atskleisti garantijos laikotarpiu.

03. Garantija neapima armatūros priežiūros, tinklinių filtrų valymo ir 9V baterijos (taikoma bekontakčiams maišytuvams).

04. Pretenziją reikia pateikti mažmeniniame prekybos punkte arba gamintojui per nemokamą infoliniją 800 433 334 per 2 mėnesius nuo defekto nustatymo dienos.

05. Armatura Kraków akcinė bendrovė pasilieka teisę pasirinkti, kaip pašalinti defektą arba pakeisti sugadintą maišytuvą nauju tokiu pačiu ar artimiausiu modeliu jei nesilaikoma remonto termino.

06. Produkto taisymas ar keitimas vyks per 14 dienų nuo pranešimo apie defektą dienos.

07. Garantijos suteikiamos teisės galioja pateikus teisingai užpildytą garantijos kortelę kartu su pirkimo įrodymu.

08. Prieš montavimą maišytuvą reikia laikyti sausose patalpose, kurių santykinė drėgmė yra ne didesnė kaip 70%, o temperatūra ne žemesnė kaip 0°C, o sandėliavimo patalpose neturėtų būti jokių koroziškai veikiančių cheminių medžiagų. Defektams atsiradusiems dėl netinkamo laikymo garantija netaikoma.

09. Garantija netaikoma žaloms, kurias sukėlė pirkėjas netinkamu laikymu, surinkimu, naudojimu, savarankišku remontu ir pakeitimais.

10. Garantija netaikoma žaloms, kurias sukėlė vandens ar vandens vamzdžių užterštumas, bei kurios atsirado dėl nuosėdų, kurios susirinko iš vandens ant konstrukcinių maišytuvo elementų. Prieš maišytuvo montavimą naujai sumontuota vandens instaliacija turi būti praplauta.

11. Skundai dėl maišytuvo paviršiaus mechaninio pažeidimo (pvz. įbrėžimų), apie kuriuos pranešta po pirkimo, ir paviršiaus pažeidimai, kuriuos sukelia valymas netinkamais būdais (pvz. valymo milteliai arba medžiagos, kurių sudėtyje yra rūgštys, tirpikliai, chloras, alkoholis, žr. tinkamos paviršiaus priežiūros principai) nebus priimtini.

12. Armatura Kraków Spółka Akcyjnasuteikta garantija neatmeta, riboja ar sustabdo pirkėjo teisių, atsiradusių dėl prekių neatitikimo sutarčiai.

TINKAMOS PAVIRŠIAUS PRIEŽIŪROS PRINCIPAI

DĖMESIO!

Visos Armatura Kraków akcinės bendrovės naudojamos paviršiaus rūšys (chromas, satino chromas, auksas, patinas) yra jautrios valomosioms medžiagoms, kuriose yra abrazyvinių medžiagų, rūgščių (ypač vandenilio chlorido rūgšties), tirpiklių, chloro (didelėse koncentracijose) arba kitų stiprių priemonių, kurios reaguoja su minėtais paviršiais. Prieš panaudojant valymo priemonę, atidžiai perskaityti jos sudėtį ir paskirtį.

Valymui ir priežiūrai nenaudoti aštrių kempinių ar šepečių galinčių subraižyti arba sužaloti paviršių.

Paviršiai: chromą valyti su švelniomis valymo priemonėmis (indų ploviklis), o po to nuplauti vandeniu ir išvalyti minkštu skudurėliu.

Mūsų armatūros vidinių elementų, t.y. galvučių, keraminių reguliatorių, dušo perjungėjų, maišytuvų tvirtinimų ir pan., priežiūrai rekomenduojame silikono teflono tepalą, kuris turi kontakto su prie geriamuoju vandeniu atestatą.

Siekiant apsaugoti maišytuvą nuo mechaninių priemaišų, rekomenduojame tinklinius filtrus įrengti vandens instaliacijoje prieš pat maišytuvą.

LV GARANTIJAS NOTEIKUMI

01. Armatura Kraków Spółka Akcyjna, ul. Zakopiańska 72, 30-418 Krakova sniedz saviem izstrādājumiem sekojošus garantijas termiņus, kas tiek skaitīti no pirkuma datuma:
• 10 gadu garantija visiem Premium klases vienroktura jaucējkrāniem attiecībā uz materiālu un ražošanas defektiemindividuāliem lietotājiem un 5 gadu garantija pārējiem klientiem;
• 3 gadu garantija regulatoriem jaucējkrānos ar termostatiem;
• 2 gadu garantija dušām un dušas pārslēdzējiem;
• 2 gadu garantija dekorativām virsmām;
• 12 mēnešu garantija pārējiem jaucējkrānu elementiem, tajā skaitā blīvēm.

02. Garantija aptver slēptos defektus, kas tiks atklāti garantijas laikā.

03. Garantija neaptver armatūras konservāciju, sieta filtru tīrīšanu un jaucējkrānus 9V (attiecas uz bezkontakta jaucējkrāniem).

04. Sūdzība ir iesniedzama mazumtirdzniecības centrā vai ražotājam, zvanot uz bezmaksas infolīnijas numuru 800 433 334 ne vēlāk kā 2 mēnešu laikā no defekta atklāšanas datuma.

05. Armatura Kraków Spółka Akcyjna patur tiesības izvēlēties defekta novēršanas veidu vai mainīt defektīvo jaucējkrānu pret jaunu, identisku vai līdzīgu modeli defekta novēršanas termiņa neievērošanas gadījumā.

06. Izstrādājuma labošana vai nomaiņa tiks veikta 14 dienu laikā no sūdzības iesniegšanas datuma.

07. No garantijas izrietošās tiesības ir spēkā, uzrādot pareizi aizpildītu garantijas kartī un pirkumu apliecinošu dokumentu.

08. Pirms uzstādīšanas jaucējkrāni jāuzglabā sausās telpās, kurās relatīvais mitrums nepārsniedz 70% un temperatūra nav zemāka kā 0°C, turklāt, to uzglabāšanas telpās nevar atrasties korozīvas vielas. Sūdzības par bojājumiem, kas radušies neparezas uzglabāšanas dēļ, tiks atzītas par nepamatotām.

09. Garantija neaptver bojājumus, kas radušies pircēja vainas dēļ, neatbilstošas uzglabāšanas, nepareizas montāžas, lietošanas, patstāvīgi veiktu labojumu un izmaiņu rezultātā.

10. Gwarancja neaptver bojājumus, kas radušies ūdens vai ūdensvadu tīkla piesārņojuma dēļ un kurus ir radījušas kaļķakmens nogulsnes uz jaucējkrānu konstruktīvajiem elementiem. Pirms jaucējkrāna montāžas jauniizveidotu ūdensvadu instalāciju nepieciešams izskalot.

11. Par nepamatotām tiks atzītas sūdzības par jaucējkrānu virmu mehāniskiem bojājumiem (piem. saskrāpējumiem), kas iesniegtas pēc pirkšanas un sūdzības par virsmas bojājumiem, kas radušies neatbilstošu tīrīšanas līdzekļu lietošanas dēļ (piem., lietojot abrazīvus pulverus vai skābi, šķīdinātāju, hloru, alkoholu saturošus līdzekļus - skat. Pareizas virsmas kopšanas noteikumus).

12. Armatura Kraków S.A. sniegtā garantija neizslēdz, neierobežo un neaptur Pircēja tiesības, kas izriet sakarā ar preces neatbilstību līgumam

ĪOGE PINNAHOOLDUSE REEGLID

TÄHELEPANU!

Aktsiaseltsi Armaturę Kraków poolt kasutatavad kroomitud pinnad on tundlikud abrasiivseid komponente sisaldavatele puhastusvahenditele, hapetele (eelkõige soolhape), lahustitele, kloorile (kõrgetes kontsentratsioonides) või muudele nimetatud pindadega reageerivatele tugevatele ainetele. Enne pesuvahendi kasutamist palume hoolikalt tutvuda selle koostise ja kasutusotstarbega.

HOOLDAMINE

Mitte kasutada puhastamiseks ja hooldamiseks karedaid svamme või harju mis võiksid toote pinda kriimustada või kahjustada.

Pesta kroomitud pindu leebete pesuvahenditega (nõudepesuvedelik) ja loputada seejärel veega ning poleerida pehme lapiga kuivaks.

Meie armatuuride siseelementide, st peade, keraamiliste reguleatorite, purskelülitite, väljalaskeavade kinnituste jms hooldamiseks soovitame joogiveega kokkupuudet lubavat tunnistust omavat silikoon-teflon määret.

Segisti kaitseks mehhaanilise saaste eest soovitame veevarustussüsteemidesse või enne segistit paigaldada võrkfiltrid.

Mitte mingil juhul ei tohi kasutada teravaid ja söövitavaid puhastusvahendeid, karedaid svamme, soolhapet, naatriumhüdroksiidi, lahusteid, kloori sisaldavaid aineid - need võivad põhjustada düši kroomitud ja tehismaterjalist osade kahjustusi.